MANUALE D'ISTRUZIONI

NORME DI SICUREZZA

Leggere attentamente e capire le istruzioni di seguito riportate prima di montare ed utilizzare il prodotto.

Sistema Salino Krystal Clean Poolwater™

Modello 6220

220 - 240 V~, 50 Hz, 160 W, IPX5

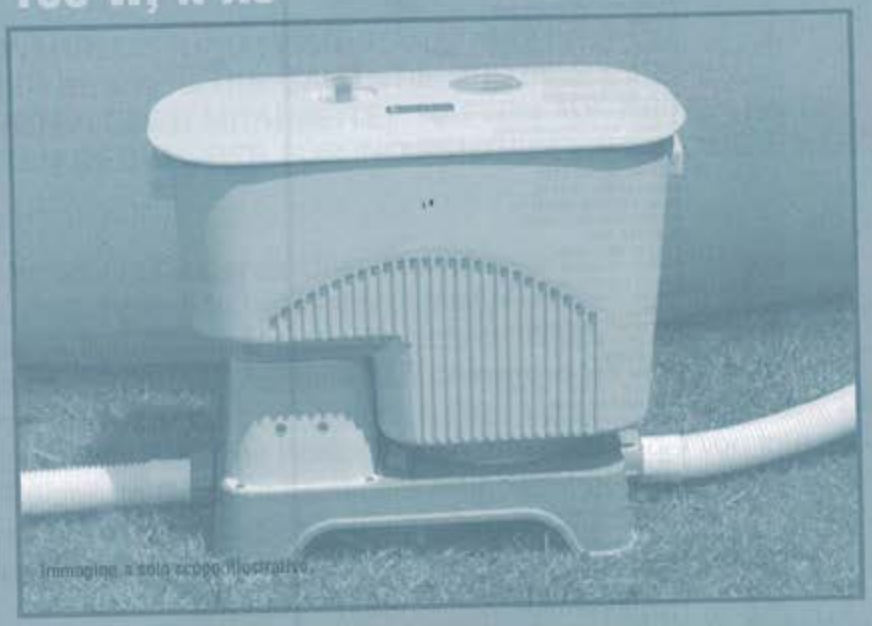

Non dimenticate di acquistare anche gli altri prodotti Intex: Le Piscine fuori terra, gli Accessori per piscine, le Piscine gonfiabili, I Prodotti In-Toyz, I Materassi gonfiabili Airbed e I Canotti sono prodotti Intex disponibili presso i rivenditori oppure visitando il sito Internet.

INTEX®

©2006 Intex Marketing Ltd. - Intex Development Co. Ltd. - Intex Recreation Corp. All rights reserved/Tous droits réservés/Todos los derechos reservados/Alle Rechte vorbehalten.

Printed in China/Imprimé en Chine/Impreso en China/Gedruckt in China.

®™ Trademarks used in some countries of the world under license from/®™ Marques utilisées dans certains pays sous licence de/Marcas registradas utilizadas en algunos países del mundo bajo licencia de/Warenzeichen verwendet in einigen Ländern der Welt in Lizenz von/Intex Marketing Ltd. to/à/a/an Intex Development Co. Ltd., 8th Floor, Dah Sing Financial Centre, 108 Gloucester Road, Wanchai, Hong Kong & Intex Recreation Corp., P.O. Box 1440, Long Beach CA 90801 · Distributed in the European Union by/Distribué dans l'Union Européenne par/Distribuido en la unión Europea por/Vertrieb in der Europäischen Union durch/Intex Trading B.V., P.O. Box nr. 1075 – 4700 BB Roosendaal – The Netherlands

TAVOLA DEI CONTENUTI

Attenzione 3

Panoramica dei componenti 4-6

Informazioni sul prodotto e specifiche tecniche 7

Istruzioni di montaggio 8-10

Opzione di montaggio definitivo 11

Volume di sale e acqua 12-13

Istruzioni per il funzionamento 14-17

Piscine Intex Tabella tempo di funzionam 15-16

Piscine Non Intex Tabella tempo di funzionamento 16

Calcolo del volume della piscina 17

Allarmi 18-20

Manutenzione 21-23

Conservazione a lungo termine 22

Strisce reagenti trivalenti INTEX 22

Manutenzione piscine e definizioni chimiche 23

Guida alla localizzazione dei guasti 24

Norme generali di sicurezza nell'acqua 25

Garanzia limitata 26

Ubicazione dei Centri Assistenza Intex 27

REGOLE SULLA SICUREZZA

NORME DI SICUREZZA

Leggere attentamente e capire le istruzioni di seguito riportate prima di montare ed utilizzare il prodotto.

LEGGERE E OSSERVARE TUTTE LE ISTRUZIONI

⚠ ATTENZIONE

- Per ridurre il rischio di lesioni, evitare che questo prodotto sia utilizzato dai bambini. Prestare sempre una stretta supervisione sui bambini e sulle persone disabili.
- Rischio di scossa elettrica. Collegare questo prodotto solamente ad una presa di messa a terra protetta da un interruttore di circuito salvavita (GFCI) o da un dispositivo a corrente residua (RCD). Nel caso in cui non si riesca a verificare se la presa è protetta da un GFCI/RCD, contattare un elettricista qualificato. Rivolgersi a quest'ultimo anche per l'installazione del GFCI/RDA, che ha una frequenza massima di 30 mA. Non utilizzare alcun dispositivo a corrente residua portatile (PRCD).
- Non sotterrare alcun cavo elettrico. Collocare i cavi dove non possano essere danneggiati da tosaerba, tagliasiepi o altre attrezzature.
- Se il filo è danneggiato, deve essere sostituito dal produttore, dal suo centro assistenza, oppure da un professionista per evitare danni irreparabili.
- Per ridurre il rischio di scosse elettriche, evitare di collegare l'unità alla presa di corrente utilizzando prolunghe, contatori, adattatori o convertitori; predisporre un'apposita presa.
- Montaggio e smontaggio solo da parte di un adulto.
- Non tentare di inserire o disinserire la spina di questo prodotto mentre ci si trova in acqua o si hanno le mani bagnate.
- Posizionare la pompa lontano dalla piscina per evitare che i bambini salgano sopra la pompa per entrare in piscina.
- Tenere il prodotto e tutti i cavi elettrici lontano dalla portata dei bambini.
- Non azionare il prodotto mentre la piscina è in uso.
- Non usare la piscina se i livelli di cloro indicati sono superiori a 3 ppm (parti per milione).
- Staccare sempre il prodotto dalla corrente prima di rimuovere, pulire, o fare qualsiasi operazione di manutenzione alla pompa filtro.
- La pompa deve essere usata soltanto secondo le istruzioni riportate sul manuale.
- Mettere in funzione questo prodotto senza far scorrere l'acqua nel sistema potrà causare un accumulo di gas infiammabili che potrà risultare in INCENDI O ESPLOSIONI.
- Questa pompa può essere usata solo per le piscine da immagazzinare. Non usarla con piscine permanenti. Una piscina che si può riporre è costruita in modo da essere facilmente smontata e rimontata com'era in origine.
- Tenere la presa di corrente di questo prodotto ad almeno 3,5 metri di distanza dalla piscina.
- La presa di corrente deve essere accessibile dopo che il prodotto è stato installato.

IN CASO DI MANCATA OSSERVANZA DI QUESTE AVVERTENZE, POTREBBERO VERIFICARSI DANNI, SCOSSE ELETTRICHE, STRANGOLAMENTO, ALTRE LESIONI GRAVI O DECESSO.

Le avvertenze, le istruzioni e le regole di sicurezza fornite con il prodotto si riferiscono ad alcuni comuni rischi legati alle attività ricreative svolte in acqua e non coprono tutte le possibili cause di pericolo nell'utilizzo del prodotto. Utilizzare il buon senso durante le attività svolte in piscina per limitare i rischi.

CONSERVARE QUESTE ISTRUZIONI

ELENCO DEI COMPONENTI

ELENCO DEI COMPONENTI

1	2	3
4	5	6
7	8	9
10	11	12
13	14 * Opzionale	15 * Opzionale
16 * Opzionale	17 * Opzionale	18 * Opzionale
19		

NOTA: I disegni sono da considerarsi soltanto a scopo di esempio. Potrebbero non rispecchiare il reale prodotto. Non in scala.

RIFERIMENTO AI COMPONENTI

RIFERIMENTO AI COMPONENTI

Prima di montare il prodotto, spendere qualche minuto a prendere visione di cosa comprende e familiarizzare con i vari componenti.

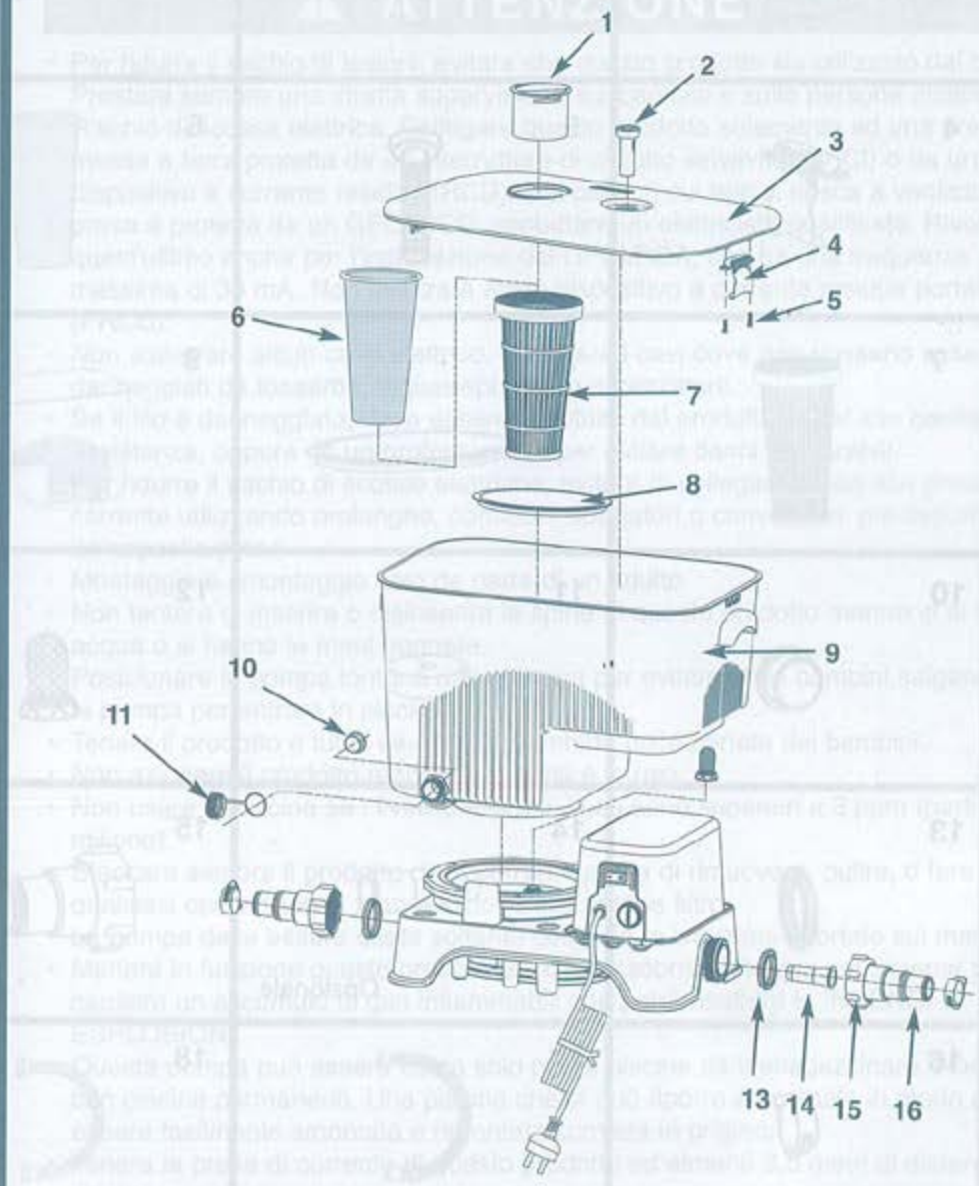

NOTA: I disegni sono da considerarsi soltanto a scopo di esempio. Potrebbero non rispecchiare il reale prodotto. Non in scala.

RIFERIMENTO AI COMPONENTI

RIFERIMENTO AI COMPONENTI (continua)

Prima di montare il prodotto spendere qualche minuto a prendere visione di cosa comprende e familiarizzare con i vari componenti

NO RIFERIMENTO						
COMUNI	DA CONNETTERE A PISCINE FUORI TERRA DI ALTEZZA PARI A O SUPERIORE A 48" (122MM).	PER CONNESSIONI A POMPE FILTRO CON UN DIAMETRO DEL TUBO PARI A 1-1/4" (32 MM)	PER CONNESSIONI A POMPE FILTRO CON UN DIAMETRO DEL TUBO PARI A 1-1/2" (38 MM)	DESCRIZIONE	Q.TÀ	CODICE RICAMBIO
1				MISURINO SALE	1	10999
2				INDICATORE LIVELLO ACQUA	1	11045
3				COPRISERBATOIO (FERMAGLI & VITI PER : COPRISERBATOIO INCLUSI)	1	11000
4				FERMAGLI COPRISERBATOIO	2	11046
5				VITE	4	11047
6				RETE CONTENITORE SALE	1	11048
7				CONTENITORE SALE	1	11001
8				FILTRO SERBATOIO ACQUA SALATA	1	11049
9				SERBATOIO ACQUA SALATA	1	11002
10				TAPPO VALVOLA DI SCARICO	1	10044
11				TAPPO DELLA VALVOLA DI SVUOTAMENTO	1	10649
12				FILTRO ACQUA	1	11003
13				GUARNIZIONE	2	11050
	14			ADATTATORE PER DEVIARE L'ACQUA A (OPZIONALE)	1	11051
		15		ADATTATORE A CON MANICOTTO FILETTATO (OPZIONALE)	2	10849
		16		MORSETTO (OPZIONALE)	2	10122
		17		TUBI (OPZIONALE)	1	10116
			18	TUBO CONNETTORE CON ACCESSORI FILETTATI (OPZIONALE)	1	10720
19				BOCCHETTA PER LO SVUOTAMENTO	1	10201

COME FUNZIONA LO STERILIZZATORE

Il sale comune (cloruro di sodio) è composto da due elementi, il sodio e il cloro. Durante l'installazione del Sistema di Controllo Salinità dell'Acqua, una precisa quantità di sale viene dissolta nel serbatoio dell'acqua salata con l'acqua della piscina per rendere quest'ultima leggermente salata. L'acqua salata passa attraverso la cella elettrolitica del sistema di controllo salinità dell'acqua per produrre acido ipocloroso (HOCL) che si dissolve istantaneamente nell'acqua. L'acido ipocloroso (HOCL) distrugge batteri, virus, alghe e ossida altri materiali organici.

Elementi principali del generatore salino di cloro:

- **Alimentazione**
  L'alimentazione converte la corrente elettrica CA in corrente CC a basso voltaggio. La cella elettrolitica dovrà effettuare questo passaggio per produrre l'elettrolisi che creerà il cloro.
- **Cella elettrolitica (con piastre di titanio)**
  La cella elettrolitica contiene elettrodi bipolari di titanio che effettuano l'elettrolisi e producono sterilizzatore liquido (HOCL) quando vengono alimentati da corrente elettrica DC. Lo sterilizzatore viene generato quando l'acqua della piscina contenente sale passa attravero la cella. La produzione di sterilizzatore può variare a seconda del numero di ore durante le quali il sistema di controllo è in funzione ogni giorno. Il sistema di controllo ha un ciclo autopulente incorporato che si mette in funzione ogni venti ore senza interrompere la produzione di sterilizzatore.
- **Sensore di flusso**
  Il sensore di flusso protegge la cella elettrolitica e garantisce che attraverso la cella passi la quantità d'acqua adeguata. Quando il flusso d'acqua scende sotto la frequenza minima, la cella elettrolitica si spegne automaticamente al fine di proteggere le piastre di titanio. Un allarme di sicurezza suonerà e il LED rosso sulla destra si accenderà per indicare un problema.
- **Stazione di comando elettronica**
  La stazione di controllo elettronica contiene due luci LED e un indicatore di controllo tempo per programmare le ore operative del sistema di controllo dell'acqua salata della piscina. La stazione di controllo effettua inoltre il monitoraggio di diversi parametri come concentrazione salina, flusso dell'acqua e attività della cella elettrolitica. Se si verificherà una qualsiasi deviazione dalla norma, l'allarme scatterà e la luce LED rossa destra si accenderà per indicare un problema.

SPECIFICHE TECNICHE DEL PRODOTTO

Alimentazione:	220 - 240 Volt
Watt:	160 W
Rilascio Massimo Sterilizzatore/ore:	18 grammi/ora
Portata minima:	500 grammi/ora (1893 litri/ora)
Garanzia:	1 anno (vedi "Garanzia limitata")

ISTRUZIONI DI MONTAGGIO

ISTRUZIONI DI MONTAGGIO

IMPORTANTE: Il generatore salino di cloro per acqua salata deve essere installato come ultimo componente dell'attrezzatura della piscina sulla linea di ritorno dell'acqua alla piscina, come mostrato nel Fig. 5. Tale ubicazione consente di prolungare la durata delle piastre di titanio.

1. Montare la piscina fuori terra (AGP) e la relativa pompa-filtro seguendo le istruzioni d'installazione.
2. Togliere dalla confezione il generatore salino di cloro e i relativi accessori.
3. Sollevare il serbatoio dell'acqua salata dal fondo. Vedi Fig. 1

Fig (1)

4. Capovolgere il serbatoio dell'acqua salata e fissarlo nella base come mostrato. Assicurarsi che il serbatoio sia solidamente fissato alla base. Vedi Fig. 2.

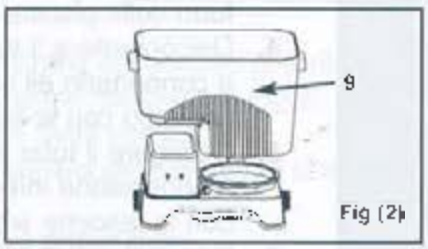

Fig (2)

5. Avvitare il contenitore del sale (7) in senso orario alla parte interna del copriserbatoio. Vedi Fig. 3.

Fig (3)

6. Attaccare il copriserbatoio al serbatoio. Fissare i fermagli del copriserbatoio (4) sulla maniglia del serbatoio. Vedi Fig. 4.
7. Connettere il tubo della pompa al condotto di entrata del sistema di controllo di salinità dell'acqua della piscina. Per l'installazione: vedere pagina 9 per le connessioni del tubo della pompa 1-1/4" e pagina 10 per il tubo 1-1/2".

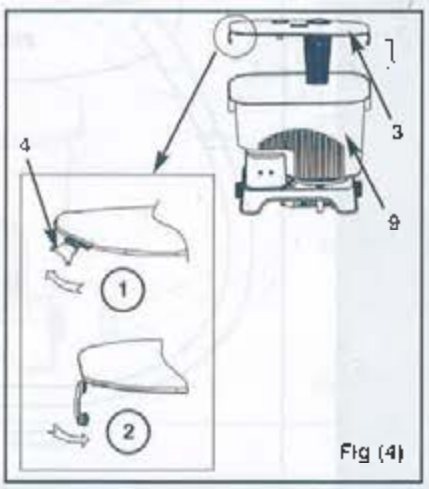

Fig (4)

ISTRUZIONI DI MONTAGGIO (continua)

Per connessioni a pompe filtro con un diametro del tubo pari a 1-1/4" (32 mm):

1. Se la piscina fuori terra è piena d'acqua, svitare le griglie a filtro dai connettori a filtro e inserire i tappi neri a cappello negli stessi connettori per evitare che l'acqua fuoriesca dalla piscina. Nel caso in cui la vostra piscina sia vuota, passare direttamente al punto 2.
2. Se la piscina fuori terra è di altezza pari a o superiore a 42" (107cm), inserire l'adattatore per deviare l'acqua A **(14)** al condotto di uscita del sistema di controllo della piscina come mostrato in Fig. 5. Se la piscina ha un'altezza inferiore ai 42" (107cm), andare direttamente al punto 3.

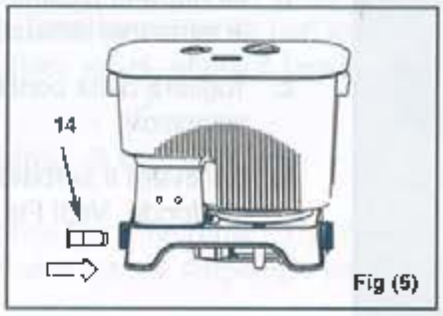

Fig (5)

3. Connettere gli adattatori A **(15)** al sistema di controllo di salinità acqua come mostrato in Fig. 6. Serrare fermamente.
   NOTA: Assicurarsi che le luci LED del sistema di controllo guardino fuori della piscina durante l'installazione come mostrato in Fig.6.
4. Disconnettere il tubo di riciclo acqua (per la piscina) dalla pompa filtro, e connetterlo all'adattatore A **(15)** sul condotto di uscita del sistema di controllo con la fascetta serratubo. Vedi Fig. 6.
5. Collegare il tubo connettore **(18)** al condotto di uscita della pompa filtro (connessione inferiore) e al condotto di entrata del sistema di controllo con le fascette serratubo. Serrare fermamente.
6. Prima di rimuovere le spine nere che evitano la fuoriuscita d'acqua dalla piscina, rimontare le griglie del depuratore sui connettori del depuratore all'interno della piscina.

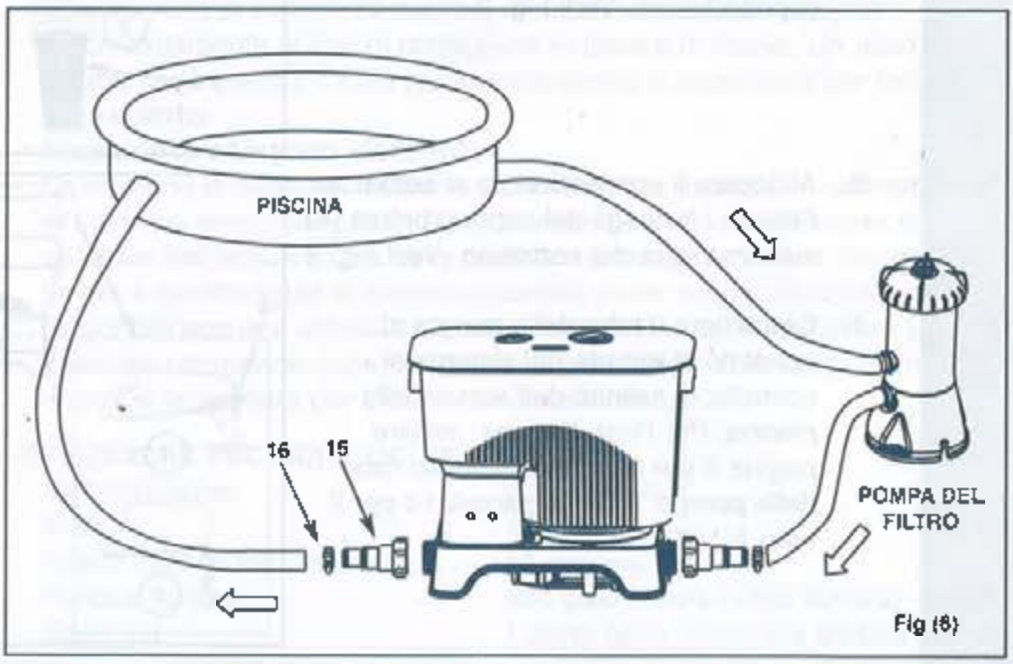

Fig (6)

CONSERVARE QUESTE ISTRUZIONI

ISTRUZIONI DI MONTAGGIO

ISTRUZIONI DI MONTAGGIO (continua)

Per connessioni a pompe filtro con un diametro del tubo pari a 1-1/2" (38 mm):

Non utilizzare adattatori A **(15)**

1. Prima di installare il generatore salino di cloro, se la vostra piscina fuori terra è piena d'acqua, chiudere le valvole a pistone. Nel caso in cui la vostra piscina sia vuota, passare direttamente al punto 2.
2. Se la piscina fuori terra è di altezza pari a o superiore a 42" (107cm), inserire l'adattatore per deviare l'acqua A **(14)** al condotto di uscita del sistema di controllo della piscina come mostrato in Fig. 5. Se la piscina ha un'altezza inferiore ai 42" (107cm), andare direttamente al punto 3.

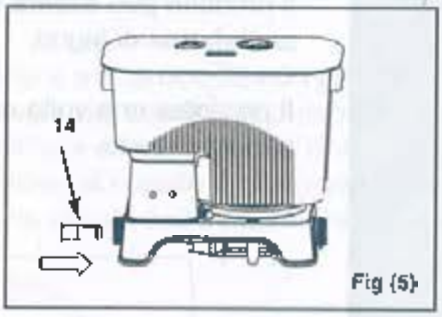

Fig (5)

3. Scollegare il tubo di ritorno (alla piscina) dell'acqua dalla connessione sulla pompa-filtro, quindi collegarlo all'uscita sul generatore salino di cloro. Vedi Fig. 7.
   NOTA: Assicurarsi che le luci LED del sistema di controllo guardino fuori della piscina durante l'installazione come mostrato in Fig.6.
4. Collegare il tubo connettore **(18)** all'uscita della pompa filtro (connessione inferiore) e al condotto di entrata del sistema di controllo. Serrare fermamente. Vedi Fig. 7.
5. Aprire le valvole a pistone affinché l'acqua possa fluire.

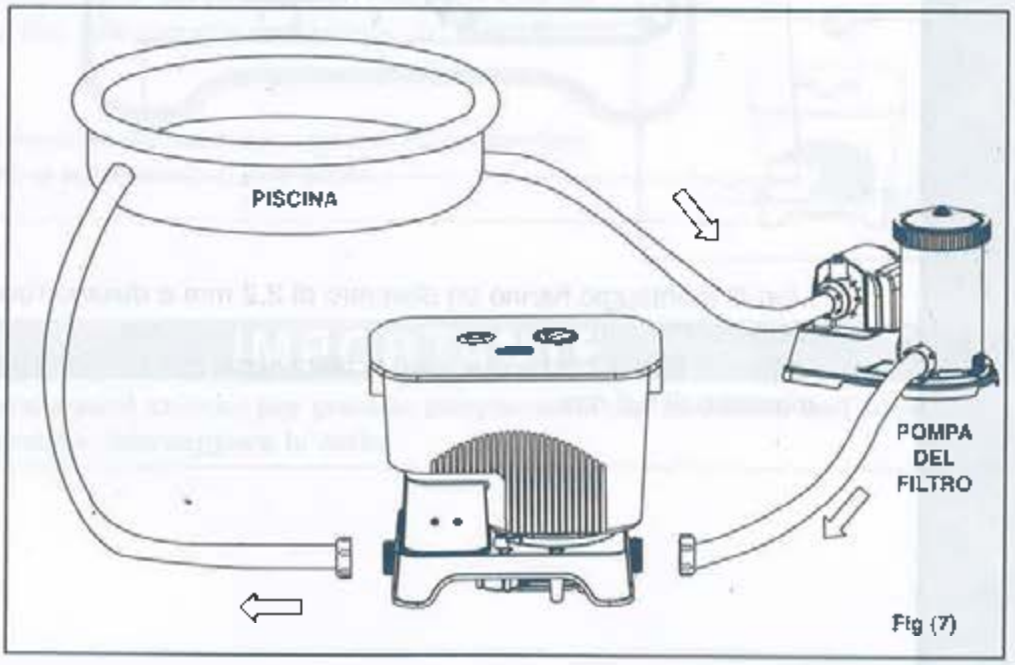

Fig (7)

OPZIONE DI MONTAGGIO FISSO DEL GENERATORE SALINO DI CLORO

In alcuni Paesi, soprattutto della Comunità Europea, è obbligatorio fissare a terra il prodotto oppure su una base in una posizione ritta definitiva. Chiedere alle autorità locali se vi sono in vigore delle normative precise circa le pompe-filtro per piscine fuori terra. In caso affermativo, è possibile montare il prodotto su una piattaforma servendosi dei due (2) fori sulla base. Vedi il disegno sottostante. Per evitare che si ribalti accidentalmente, il prodotto può essere montato su una base di cemento o conficcato in una piattaforma di legno.

Il prodotto, una volta montato in tutte le sue parti, dovrebbe superare i 18 kg di peso.

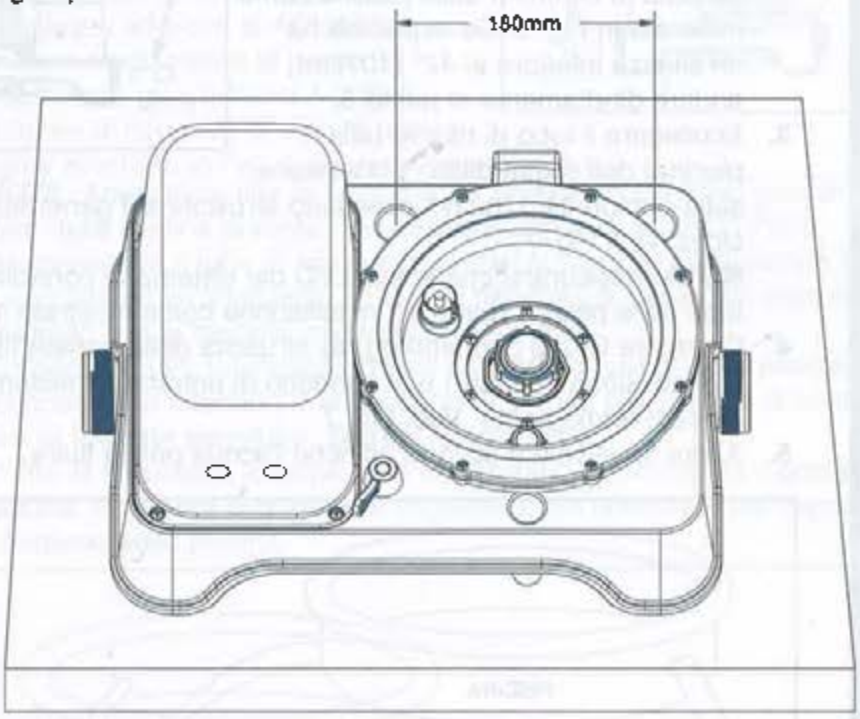

1. I fori di montaggio hanno un diametro di 8,2 mm e distano l'uno dall'altro 180 mm.
2. Utilizzare due bulloni e due dadi di bloccaggio con un diametro massimo di 8,2 mm.

VOLUME DI SALE E ACQUA

Usare esclusivamente Sali Fini di Cloruro di Sodio (tipo sale da tavola).
Usare esclusivamente sale fino di cloruro di sodio (NaCl) che sia puro almeno al 99.8%. **Non usare mai sale in forma cristallina o sotto forma di pellet. Non usare sale iodato o giallo (prussiato giallo).** Il sale viene aggiunto all'acqua della piscina e la cella elettrolitica impiega questo stesso sale per creare lo sterilizzatore. Più puro è il sale, migliori saranno le prestazioni della cella elettrolitica.

Concentrazioni Ottimali di Sale
La concentrazione ideale di sale nel serbatoio dell'acqua salata è tra 30,000-35,000 ppm (parti per milione). Una bassa concentrazione di sale ridurrà l'efficienza del sistema di controllo della piscina e risulterà in una bassa produzione di sterilizzatore. Un'alta concentrazione di sale potrà danneggiare l'alimentazione principale e potrà corrodere gli infissi di metallo e gli accessori della piscina. Il modo migliore per assicurarsi l'esatta concentrazione di sale è di seguire attentamente le istruzioni.

Come aggiungere di sale
NOTA: Aggiungere sale solo al primo uso e quindi ogni volta che il serbatoio dell'acqua salata viene riempito.

1. Premere il pulsante ON della pompa-filtro per far circolare l'acqua della piscina.
2. Tenere il generatore salino di cloro su "OFF" (disattivato).
3. Svitare in senso antiorario e sollevare il misurino sale (1).
4. Con il misurino per sale, versare quattro misure di sale (in totale 1kg o 2.2lb) nell'apposito contenitore del sale (7). Vedi Fig. 8.
5. Montare il contenitore del sale sul copriserbatoio, avvitare in senso orario e assicurarlo al suo posto.

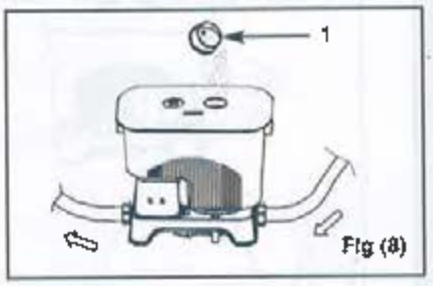

Fig (8)

IMPORTANTE

NON aggiungere agenti chimici per piscine direttamente nel serbatoio dell'acqua salata. Ciò potrebbe danneggiare la cella.

VOLUME DI SALE E ACQUA (continua)

6. Girare in senso antiorario la valvola riempimento acqua per aprirla. L'acqua della piscina fluirà nel serbatoio. Vedi Fig. 9.

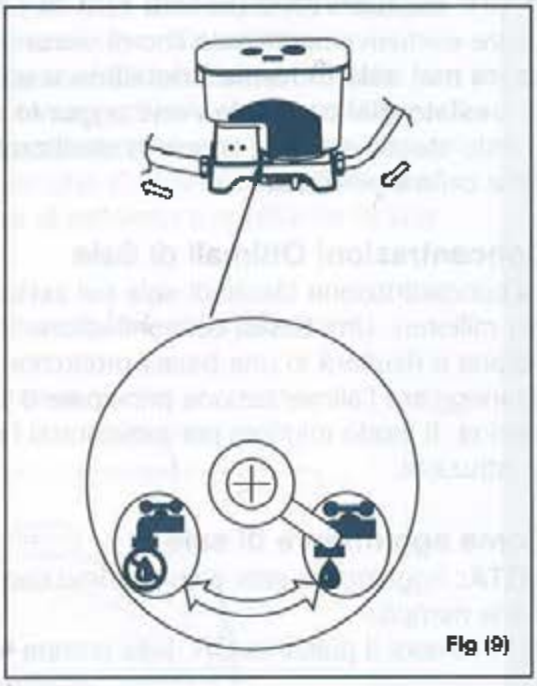

Fig (9)

7. Quando l'indicatore rosso apparirà sul copriserbatoio, girare la valvola di riempimento acqua in senso orario per chiuderla. Il serbatoio dovrebbe riempirsi in 3-4 minuti. Vedi Fig. 10.

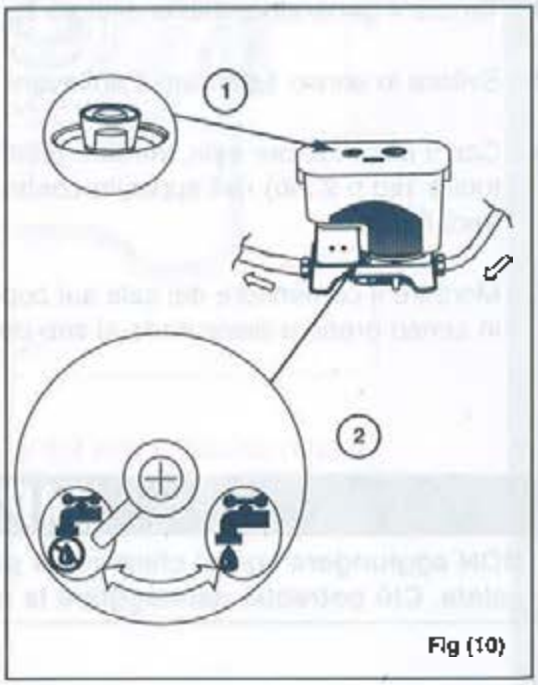

Fig (10)

ISTRUZIONI PER IL FUNZIONAMENTO

⚠ ATTENZIONE

- Rischio di scossa elettrica. Collegare questo prodotto solamente ad una presa di messa a terra protetta da un interruttore di circuito salvavita (GFCI) o da un dispositivo a corrente residua (RCD). Nel caso in cui non si riesca a verificare se la presa è protetta da un interruttore di circuito salvavita o da un dispositivo a corrente residua, contattare un elettricista qualificato. Rivolgersi a quest'ultimo anche per l'installazione del GFCI/RCD, un dispositivo che ha una frequenza massima di 30 mA. Non utilizzare alcun dispositivo a corrente residua portatile (PRCD).
- Per ridurre il rischio di scosse elettriche, evitare di collegare l'unità alla presa di corrente utilizzando prolunghe, contatori, adattatori o convertitori; predisporre un'apposlta presa.
- Non tentare di inserire o disinserire la spina di questo prodotto mentre ci si trova in acqua o si hanno le mani bagnate.
- Posizionare la pompa lontano dalla piscina per evitare che i bambini salgano sopra la pompa per entrare in piscina.
- Non azionare il prodotto mentre la piscina è in uso.
- Mettere in funzione questo prodotto senza far scorrere l'acqua nel sistema potrà causare un accumulo di gas infiammabili che potrà risultare in INCENDI O ESPLOSIONI.

Prima di mettere in funzione il sistema di controllo assicurarsi che:

- I sistemi di filtraggio e il sistema di controllo siano collegati a un connettore di terra protetto da un interruttore automatico differenziale.
- La pompa-filtro funzioni per diversi minuti prima che il generatore salino di cloro si attivi (in tal modo le sacche d'aria e i detriti all'interno dei tubi vengono rimossi).
- Non vi sia aria intrappolata nei tubi (per poter liberare l'aria intrappolata, seguire il manuale dell'utente relativo alla pompa-filtro).

1. Regolare l'indicatore controllo tempo situato sul retro della stazione di controllo elettronica al livello adatto alla propria piscina. Vedi Tabella tempo di funzionamento. Vedi Fig. 11.
   Nota: I tempi e le ore di funzionamento sono già regolati in fabbrica all'acquisto di un set da piscina.
2. Accendere l'apparecchio. La luce LED verde sinistra sul pannello di controllo si accenderà.
3. La luce LED verde destra sul pannello di controllo si accenderà circa dieci minuti dopo che il sale si sarà sciolto completamente e mescolato nell'acqua, indicando così che il sistema di controllo ha iniziato a produrre cloro. A questo punto, il timer incorporato funzionerà per il numero di ore selezionato alla stessa ora di ogni giorno.
   NOTA: Il generatore salino di cloro non funzionerà nel caso in cui la pompa-filtro non sia in funzione.
4. Il numero di ore di funzionamento del sistema può essere riregolato a seconda della necessità. Spegnere l'unità e regolare l'indicatore controllo tempo.
5. La luce LED verde destra sul pannello di controllo si spegnerà quando il ciclo sarà finito. Il sistema andrà automaticamente in modalità "Risparmio Energia" e si riaccenderà automaticamente nel giro di 24 ore per continuare a produrre cloro quotidianamente.

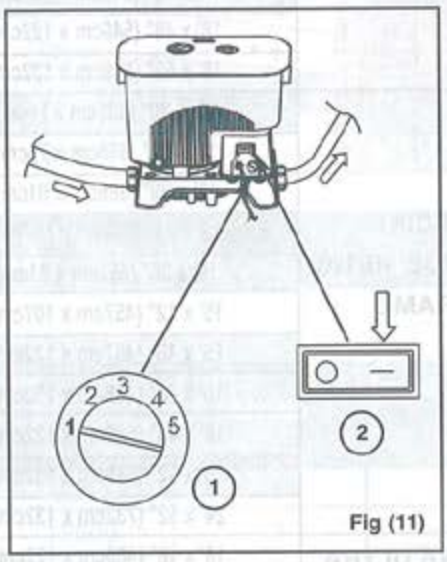

Fig (11)

PISCINE INTEX TABELLA TEMPO DI FUNZIONAMENTO

Questa tabella indica il tempo di funzionamento necessario al generatore salino di cloro usato con le piscine fuori terra (AGP) in condizioni normali.

Dimensione piscina		Capacità d' acqua (calcolata al 90% per piscine Frame e all'80% per piscine Ovali e Easy Set™)		Livello		Numero di giorni che possono passare prima che vengano sostituiti il sale e l'acqua
		(Galloni)	(Litri)			Giorni
PISCINE INTEX FUORI TERRA (AGP)						
PISCINE EASY SET™	8' x 30" (244cm x 76cm)	639	2419	1		≈4
	10' x 30" (305cm x 76cm)	1018	3853	1		≈4
	12' x 30" (366cm x 76cm)	1485	5621	1		≈4
	12' x 36" (366cm x 91cm)	1779	6734	2		≈3
	15' x 33" (457cm x 84cm)	2587	9792	2		≈3
	15' x 36" (457cm x 91cm)	2822	10681	2		≈3
	15' x 42" (457cm x 107cm)	3284	12430	2		≈2
	15' x 48" (457cm x 122cm)	3736	14141	3		≈1
	16' x 42" (488cm x 107cm)	3754	14209	3		≈2
	16' x 48" (488cm x 122cm)	4273	16173	3		≈1
	16' x 52" (488cm x 132cm)	4614	17464	3		≈1
	18' x 42" (549cm x 107cm)	4786	18115	3		≈2
	18' x 48" (549cm x 122cm)	5455	20647	3		≈1
	18' x 52" (549cm x 132cm)	5894	22309	3		≈1
PISCINE ROTONDE METAL FRAME	10' x 30" (305cm x 76cm)	1185	4485	1		≈4
	12' x 30" (366cm x 76cm)	1718	6503	1		≈4
	12' x 36" (366cm x 91cm)	2086	7896	2		≈3
	12' x 42" (366cm x 107cm)	2454	9288	2		≈2
	15' x 36" (457cm x 91cm)	3282	12422	2		≈3
	15' x 42" (457cm x 107cm)	3861	14614	3		≈2
	15' x 48" (457cm x 122cm)	4440	16805	3		≈1
	16' x 48" (488cm x 122cm)	5061	19156	3		≈1
	18' x 48" (549cm x 122cm)	6423	24311	4		≈1
	18' x 52" (549cm x 132cm)	6981	26423	4		≈1
	24' x 52" (732cm x 132cm)	12481	47241	5		≈1
PISCINA ULTRA FRAME™	16' x 48" (488cm x 122cm)	5061	19156	4		≈1
	18' x 52" (549cm x 132cm)	6981	26423	4		≈1

PISCINE INTEX TABELLA TEMPO DI FUNZIONAMENTO (continua)

Questa tabella indica il tempo di funzionamento necessario al generatore salino di cloro usato con le piscine fuori terra (AGP) in condizioni normali.

Dimensione piscina		Capacità d' acqua (calcolata al 90% per piscine Frame e all'80% per piscine Ovali e Easy Set™)		Livello		Numero di giorni che possono passare prima che vengano sostituiti il sale e l'acqua
		(Galloni)	(Litri)			Giorni
PISCINE INTEX FUORI TERRA (AGP)						
PISCINE RETTANGOLARI METAL FRAME	18' x 9' x 52" (549cm x 274cm x132cm)	4545	17203	3		≈1
	32' x 16' x 52" (975cm x 488cm x132cm)	14364	54368	5		≈1
PISCINE RECTANGULAR ULTRA FRAME™	18' x 9' x 52" (549cm x 274cm x132cm)	4545	17203	3		≈1
	24' x 12' x 52" (732cm x 366cm x132cm)	8403	31805	4		≈1
	32' x 16' x 52" (975cm x 488cm x132cm)	14364	54368	5		≈1
PISCINA FRAME OVALE	16' x 8' x 42" (488cm x 244cm x107cm)	2032	7691	2		≈2
	18' x 10' x 42" (549cm x 305cm x107cm)	2885	10920	2		≈2
	20' x 12' x 48" (610cm x 366cm x122cm)	4393	16628	3		≈1
	24' x 12' x 48" (732cm x 366cm x122cm)	5407	20465	3		≈1
	28' x 12' x 48" (853cm x 366cm x122cm)	6420	24300	4		≈1
	28' x 12' x 52" (853cm x 366cm x132cm)	6925	26211	4		≈1
PISCINA RETTANGOLARE PICCOLA CON STRUTTURA IN METALLO	86-5/8" x 59" x 23-5/8" (220cm x 150cm x 60cm)	439	1662	1		≈4
	102-1/2" x 63" x 25-5/8" (260cm x 160cm x 65cm)	603	2282	1		≈4
	118" x 78-3/4" x 29-1/2" (300cm x 200cm x 75cm)	1013	3834	1		≈4
	149-5/8" x 78-3/4" x 31-1/2" (380cm x 220cm x 80cm)	1373	5197	1		≈4
	177-1/4" x 86-5/8" x 33-1/2" (450cm x 220cm x 85cm)	1907	7218	2		≈2

PISCINE NON INTEX

Piscine Non Intex Tabella tempo di funzionamento

Capacità piscina						Livello	Tempo di funzionamento
(Gall.)			(Litri)				ore
396	to	1717	1500	to	6500	1	1
1717	to	3302	6501	to	12500	2	2
3302	to	5944	12501	to	22500	3	4
5944	to	8454	22501	to	32000	4	6
8454	to	14529	32001	to	55000	5	12

ISTRUZIONI PER IL FUNZIONAMENTO (CONTINUA)

Calcolo del volume della piscina

Tipo di piscina	Galloni (dim. piscina in piedi)	Metri cubi (dim. piscina in metri)
Rettangolare	Lunghezza x Ampiezza x Profondità media x 7,5	Lunghezza x Ampiezza x Profondità media
Circular	Lunghezza x Ampiezza x Profondità media x 5,9	Lunghezza x Ampiezza x Profondità media x 0,79
Ovale	Lunghezza x Ampiezza x Profondità media x 6,0	Lunghezza x Ampiezza x Profondità media x 0,80

NOTE SPECIALI

- Usare sempre un test su striscia per testare il livello di sterilizzatore prima di entrare nell'acqua o prima di usare la piscina. Striscie standard per il test del cloro misureranno il livello di sterilizzatore attivo nell'acqua della piscina. Se il test su striscia indicherà che il livello del cloro è troppo alto, aspettare fino a che il livello del cloro scenda sotto i 3 ppm prima di usare la piscina o di mettere in funzione il sistema di controllo della piscina di nuovo.

⚠ ATTENZIONE

- **NON usare la piscina se i livelli di cloro indicati sono superiori a 3 ppm (parti per milione).**
- **Non attivare il generatore salino di cloro mentre la piscina è in uso o è occupata.**

- Un uso frequente della piscina e temperature alte significheranno una produzione di cloro più alta (tempo di operatività più lungo) che sia in grado di mantenere cloro residuo libero disponibile alla sterilizzazione.
- In caso di blackout o se si disinserisce il cavo d'alimentazione, è necessario reimpostare le ore di funzionamento del generatore salino di cloro.

ALLARMI

ALLARMI

Allarmi Automatici

Non ci sarà produzione di sterilizzatore se verranno identificate condizioni di "Basso flusso d'acqua", "Bassa quantità di acqua salata nel serbatoio" o "Alta concentrazione di sale". Se una delle condizioni di cui sopra si verificherà, allora l'allarme del sistema dell'acqua salata della piscina scatterà indicando che la produzione di sterilizzatore si è interrotta. Un allarme suonerà per un'ora e la luce LED rossa destra sul pannello di controllo si accenderà. Il sistema si controllo entrerà quindi in modalità risparmio energia.

Disattivare l'alimentazione dell'unità e seguire le soluzioni sotto riportate per risolvere il problema. Riattivare l'unità seguendo le "Istruzioni per il funzionamento".

VERIFICHE	CAUSA	RIMEDI	LUCE LED DESTRA	CICALINO
1. Flusso acqua insufficiente o mancante	1. La linea di circolazione è bloccata.	• Verificare che le valvole a pistone (se presenti) siano aperte. • Assicurarsi che la cartuccia di filtraggio non sia sporca o presenti impurità. Vedi il manuale della pompa-filtro. Rilasciare tutta l'aria intrappolata nella linea di circolazione. Vedi il manuale della pompa - filtro.	Sì	Sì
	2. Direzione errata del tubo di ingresso e d'uscita.	• Controllare la direzione del tubo d'ingresso e d'uscita dell'acqua. Se necessario, invertire il tubo. Vedi "Istruzioni di montaggio".		
	3. Il cavo del sensore di flusso è allentato.	• Contattare il Centro Assistenza Intex per la sostituzione.		
2. Livello di sale insufficiente/ o Assenza di acqua salata	1. Fuoriuscita acqua salata nel serbatoio.	• Asciugare tutta l'acqua salata nel serbatoio. Ricaricare l'acqua e aggiungere sale nel serbatoio. Vedi "Come aggiungere o rimuovere il sale".	Sì	Sì
3. Alta Concentrazione di Sale	1. Si verificherà un'alta concentrazione di sale nel caso in cui si aggiungerà troppo sale o si riempirà il serbatoio di una quantità insufficiente di acqua.	• Asciugare tutta l'acqua salata nel serbatoio. Ricaricare l'acqua e aggiungere sale nel serbatoio. Vedi "Come aggiungere o rimuovere il sale".	Sì	Sì
	2. Possibile malfunzionamento del motore o della cella elettrolitica.	• Contattare il Centro Assistenza Intex. Se necessario, sostituire la cella.		

ALLARMI (continua)

Rimozione del sale

Se si è aggiunto troppo sale, un allarme scatterà per un'ora e la luce LED rossa destra sul pannello di controllo si accenderà (vedere "Gestione Allarme"). L'acqua del serbatoio dovrà essere sostituita come segue:

⚠ ATTENZIONE

Staccare sempre il prodotto dalla corrente prima di rimuovere, pulire, o fare qualsiasi operazione di manutenzione alla pompa filtro.

IMPORTANTE

Chiudere le valvole a stantuffo o inserire i tappi a cappello nelle aperture a filtro per evitare fuoriuscite d'acqua. Aprire le valvole a stantuffo o rimuovere i tappi dopo aver completato la manutenzione.

1. Controllare le norme e regolamentazioni locali su come eliminare e smaltire l'acqua della piscina. Ricordare che l'acqua salata può danneggiare erba, piante, ecc.
2. Aprire il copriserbatoio (**3**). Vedi Fig. 12.

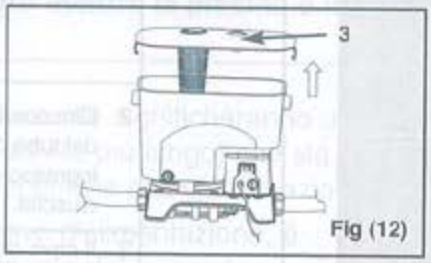

Fig (12)

3. Controllare che il tappo della valvola di scarico (**10**) nel serbatoio dell'acqua salata sia inserito correttamente. Vedi Fig. 13.
4. Rimuovere il cappuccio della valvola di scarico (**11**) dalla valvola sulla parete esterna del serbatoio.

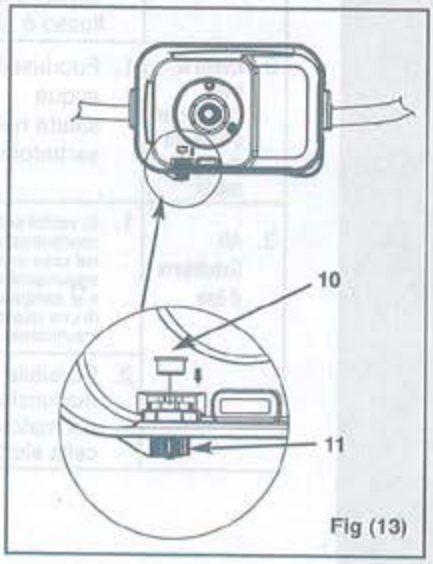

Fig (13)

ALLARMI (continua)

5. Collegare l'estremità femmina del tubo da giardino al connettore di scarico (**19**). Vedi Fig. 14.

6. Posizionare l'altra estremità del tubo in un luogo dal quale l'acqua potrà essere raccolta facilmente, luogo possibilmente lontano dalla casa, le piante, ecc.

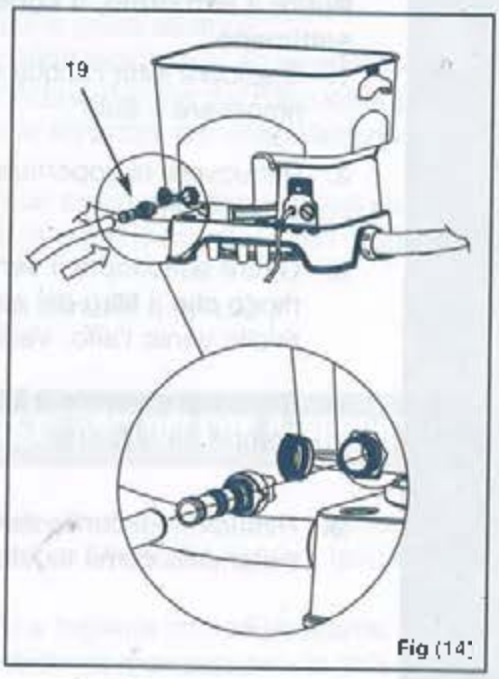

Fig (14)

7. Inserire il connettore di scarico (**19**) nella valvola di scarico. Vedi Fig. 15.
   NOTA: Il connettore di scarico farà aprire il tappo della valvola di scarico (**10**) all'interno del serbatoio e l'acqua comincerà a defluire immediatamente.

8. Disconnettere il tubo e il connettore di scarico (**19**) una volta conclusa questa operazione.

9. Reinserire il tappo della valvola di scarico (**10**) nella valvola di scarico all'interno del serbatoio.

10. Riposizionare il cappuccio valvola di scarico (**11**) sulla parete esterna del serbatoio

11. Seguire la procedura "Come aggiungere il sale".

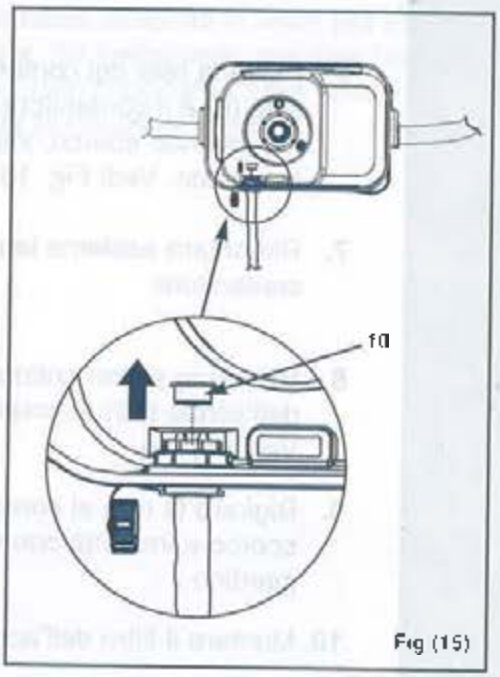

Fig (15)

PULIZIA DEL SERBATOIO ACQUA SALATA, DEL CONTENITORE DEL SALE E DEI FILTRI DELL'ACQUA

Pulire il serbatoio, il contenitore del sale e i filtri dell'acqua ogni 2 settimane.

1. Scaricare tutta l'acqua dal serbatoio. Vedere la procedura "Come rimuovere il Sale".
2. Rimuovere la copertura del serbatoio **(3)** e sollevare il serbatoio **(9)** dalla base.
3. Girare sottosopra il serbatoio, fare in modo che il filtro del serbatoio **(8)** sia rivolto verso l'alto. Vedi Fig. 16.
4. Rimuovere sporco e impurità con una pompa da giardino.

Fig (16)

5. Rimuovere il contenitore del sale **(7)** svitandolo come mostrato. Vedi Fig. 17.

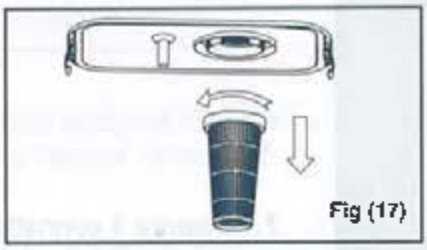
Fig (17)

6. Pulire la rete del contenitore del sale **(6)** e il contenitore del sale **(7)** rimuovendo sporco, impurità o sale incrostato. Vedi Fig. 18.
7. Rimontare assieme la rete e il contenitore.

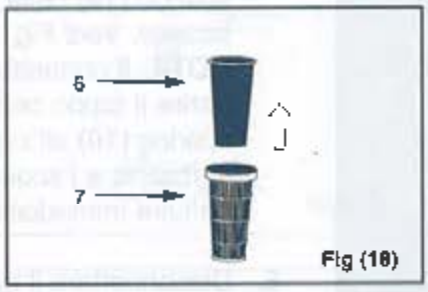

Fig (18)

8. Svitare in senso antiorario il filtro dell'acqua **(12)** e rimuoverlo dalla base. Vedi Fig. 19.
9. Rigirare la rete al contrario e rimuovere sporco e impurità con una pompa da giardino.
10. Montare il filtro dell'acqua.
11. Montare il serbatoio sulla base e assicurarlo facendovi pressione. Assicurarsi che il serbatoio sia montato correttamente e solidamente sulla base.
12. Coprirlo con il copriserbatoio.

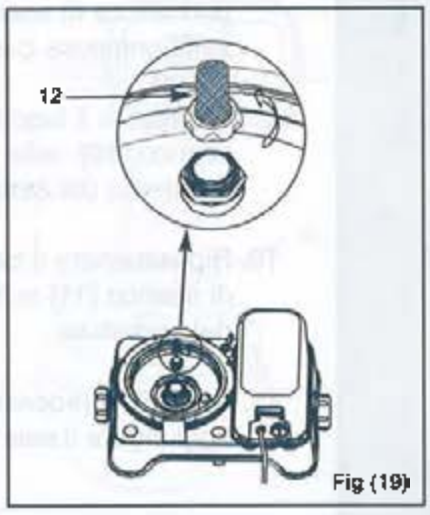

Fig (19)

CONSERVAZIONE A LUNGO TERMINE

1. Scollegare il cavo d'alimentazione dalla presa elettrica.
2. Una volta che la piscina è stata svuotata dell'acqua, sconnettere il Sistema di Controllo di Salinità dell'Acqua/Pompa del Filtro dalla pompa della piscina, seguendo al contrario le istruzioni per l'installazione.
3. Prima di riporre l'unità, asciugarla.
4. Conservare l'unità e gli accessori in un luogo asciutto a temperatura controllata, tra i 41 gradi Fahrenheit (5 gradi Celsius) e i 100 gradi Fahrenheit (38 gradi Celsius)
5. È possibile riporla nella confezione di cartone originale.

STRISCE REAGENTI TRIVALENTI INTEX® (INCLUSI CON IL PRODOTTO)

I Test su Striscia in 3 fasi possono testare allo stesso tempo i seguenti tre livelli di sterilizzazione "Cloro Libero", "pH", e "Alcalinità Totale". Istruzioni e utilizzo:

1. Immergere tutta la striscia nell'acqua e toglierla immediatamente
2. Tenere il livello della striscia per 15 secondi (non scuotere la striscia per togliere l'acqua in eccesso).
3. Confrontare il cloro libero, il pH e la totale alcalinità in base alla scheda a colori sull'etichetta della confezione. Se necessario, regolare l'acqua della piscina. Per testare l'acqua, è molto importante agire secondo la tecnica adeguata. Leggere o seguire le istruzioni allegate.

MANUTENZIONE

MANUTENZIONE PISCINE E DEFINIZIONI CHIMICHE

Valori preferiti dei componenti chimici dell'acqua			
	Minimo	Ideale	Massimo
Cloro libero	0	1.0 - 3.0 ppm	3.0 ppm
Cloro combinato	0	0	0.2 ppm
pH	7.2	7.4 - 7.6	7.8
Alcalinità totale	100 ppm	100 - 140 ppm	140 ppm
Durezza del calcio	150 ppm	200 - 400 ppm	500 - 1000 ppm
Stabilizzatore (Acido cianurico)	10 ppm	30 - 50 ppm	150 ppm

HOCL – è un agente molto efficace in grado di eliminare alghe e batteri, conosciuto con il nome di acido ipocloroso.

Cloro libero -	Lo sterilizzatore (HOCL) è presente nell'acqua della piscina?
Cloro combinato -	Formato dalla reazione del cloro libero con scarti di ammoniaca. Conseguenza se troppo alto - odore forte di cloro, irritazione agli occhi.
pH -	Valore che indica quanto acida o basica sia la soluzione. Conseguenza se troppo basso - Corrosione dei metalli, irritazione di occhi e pelle, distruzione della alcalinità totale. Conseguenza se troppo alto - formazione di incrostazioni, acqua torbida, funzionamento rallentato del filtro, irritazione occhi e pelle, scarsa efficacia del cloro.
Alcalinità totale -	Indica il grado di resistenza dell'acqua ai cambiamenti del pH. Determina la velocità e la facilità di cambiamento del pH, pertanto, prima di regolare il livello del pH, regolare sempre l'alcalinità totale. Conseguenza se troppo basso - Corrosione dei metalli, irritazione di occhi e pelle. La bassa alcalinità causa l'instabilità del pH. Qualsiasi sostanza chimica aggiunta all'acqua avrà un certo effetto sul pH. Conseguenza se troppo alto - formazione di incrostazioni, acqua torbida, irritazione occhi e pelle, scarsa efficacia del cloro.
Durezza del calcio -	Si riferisce alla quantità di calcio e magnesio dissolta nell'acqua. Conseguenza se troppo alta - formazione di incrostazioni e acqua torbida.
Stabilizzatore - (Acido cianurico)	All'interno delle piscine, gli stabilizzatori estendono la durata del cloro.

- Tenere i livelli di sale e sterilizzatore oltre i livelli raccomandati può contribuire alla corrosione delle attrezzature della piscina.
- Controllare la data di scadenza del kit per il test dal momento che i risultati del test possono essere inaccurati se il test su striscie verrà usato dopo la data di scadenza.
- Nel caso in cui si avrà bisogno di ulteriore sterilizzatore a causa della presenza di molte persone nella piscina, usare uno sterilizzatore a base di acido tricloroisocianurico o sodio dicloroisocianurato diidrato.

CONSERVARE QUESTE ISTRUZIONI

GUIDA ALLA LOCALIZZAZIONE DEI GUASTI

PROBLEMA	CAUSA	RIMEDIO
STERILIZZATORE INSUFFICIENTE	• Insufficienti ore operative del gruppo del generatore salino di cloro. • Concentrazione insufficiente di sale nel serbatoio dell'acqua salata. • Perdita di sterilizzatore a causa di forte esposizione ai raggi solari. • Il numero di bagnanti è aumentato.	• Aumentare il tempo di funzionamento giornaliero del generatore salino di cloro. Vedi "Istruzioni per il funzionamento". • Asciugare tutta l'acqua salata nel serbatoio. Ricaricare l'acqua e aggiungere sale nel serbatoio. Vedi "Come aggiungere o rimuovere il sale". • Non usare il telo di copertura quando la piscine è in uso o quando la pompa filtro è in funzione. • Aumentare il tempo di funzionamento giornaliero del generatore salino di cloro. Vedere "Istruzioni per il funzionamento".
LAMELLE BIANCHE NELL'ACQUA	• Nella piscine vi è una durezza del calcio eccessiva.	• Scaricare il 20 - 25% dell'acqua della piscina e aggiungere acqua fresca.

IMPORTANTE

Nel caso in cui continuino a sussistere dei problemi, contattare il Servizio Assistenza. Guardare il foglio successivo per conoscere i dati di riferimento del Servizio Assistenza.

NORME DI SICUREZZA

LINEE GUIDA GENERALI PER LA SICUREZZA IN ACQUA

Lo svago in acqua è sia divertente sia terapeutico. In ogni caso può causare danni seri e addirittura la morte. Per ridurre il rischio di danni leggere e seguire tutte le istruzioni e le avvertenze riportate sul prodotto e sulla confezione ed inserite nella confezione stessa. Ricordare che comunque le avvertenze del prodotto, le istruzioni e le linee guida per la sicurezza trattano alcuni rischi comuni legati allo svago in acqua ma non riportano ogni possibile caso di rischio o pericolo.

Per un'ulteriore sicurezza prendere visione con le seguenti linee guida emanate e riconosciute dall'Organizzazione nazionale della sicurezza:

- Richiedere una costante sorveglianza.
- Imparare a nuotare;
- Dedicare del tempo per imparare le norme per il primo soccorso.
- Fare presente a chiunque badi a bambini circa i potenziali pericoli della piscina e all'importanza di alcuni accorgimenti come chiudere le porte a chiave e l'utilizzo di protezioni etc..
- Insegnare ai bambini cosa fare in caso di emergenza.
- Usare sempre il buonsenso quando ci si diverte in acqua.
- Sorvegliare, sorvegliare, sorvegliare.

CONSERVARE QUESTE ISTRUZIONI

GARANZIA LIMITATA

Il Sistema Salino Krystal Clean Poolwater™ è stato prodotto utilizzando materiali di alta qualità. Tutti i prodotti Intex sono stati testati e non presentano difetti di fabbrica. Questa Garanzia Limitata si applica esclusivamente al sistema Krystal Clean Poolwater™ System.

Le disposizioni della presente garanzia si riferiscono esclusivamente all'acquirente e non sono cedibili ad altri. La presente garanzia ha durata di 1 anno dalla data d'acquisto. Conservare la ricevuta d'acquisto insieme al manuale d'istruzione, come prova d'acquisto che dovrà essere esibita insieme alla garanzia in caso di reclami.

Se viene scoperto un difetto di fabbrica entro un anno dall'acquisto, contattare immediatamente uno dei Centri di Assistenza Intex riportati sul manuale. Il Centro Assistenza determinerà la validità del reclamo.

LE GARANZIE RIPORTATE RIGUARDANO ESCLUSIVAMENTE LE CLAUSOLE CONTENUTE NELLE GARANZIE STESSE E IN NESSUNO CASO NÉ INTEX NÉ IL SUO PERSONALE SARANNO RESPONSABILI DI FRONTE ALL'ACQUIRENTE O AD ALTRI PER DANNI DIRETTI O CONSEQUENZIALI.

La presente garanzia non ha validità di fronte a casi di uso non corretto o improprio del Sistema Salino Krystal Clean Poolwater™, negligenza, danno accidentale, allacciamento non conforme alle prescrizioni o danni causati da eventi non dipendenti da Intex, includendo l'uso ordinario e le rotture, o danni provocati dall'esposizione a fuoco, allagamenti, gelo, pioggia o altri eventi atmosferici. La presente garanzia ha validità solamente per quelle parti e quei componenti venduti da Intex. Non copre eventuali alterazioni, riparazioni o smontaggi non autorizzati, eseguiti da persone esterne al personale del Centro Assistenza Intex.

I costi sostenuti per la perdita d'acqua della piscina, additivi chimici o danni idrici non vengono coperti dalla garanzia. Danni a persona o a cosa non vengono coperti da questa garanzia.

Per avere maggiori informazioni riguardo la manutenzione, riparazione, ordinazione delle parti di ricambio contattate uno degli uffici elencati nella lista sotto o visitate il sito www.intexdevelopment.com per consultare le risposte alle domande più frequenti.

PAESI	UBICAZIONE
ASIA	INTEX DEVELOPMENT CO. LTD. 8TH FLOOR, DAH SING FINANCIAL CENTRE, 108 GLOUCESTER ROAD, WANCHAI, HONG KONG TEL.: 852-28270800 FAX: 852-28128200 E-mail: xnservicesupport@intexcorp.com.co Website: www.intexdevelopment.com
EUROPE	INTEX TRADING B.V. POSTBUS 1075, 4700 BB ROOSENDAAL, THE NETHERLANDS TEL.: 31-0(165-593939 FAX: 31-(0)165-593969 E-mail: service@intexcorp.nl Website: www.intexcorp.nl
FRANCE	INTEX SERVICE (FRANCE) SAS 53, ROUTE NATIONALE 59190 BEAUFORT, FRANCE TEL.: 08 90 71 20 39 (0.15 TTC/min) FAX: 03 84 25 18 09 E-mail: sav@intexcorp.com.fr Website: www.intex.fr
GERMANY	STEINBACH GMBH GERMANY AN DER WEIDE 4 60313 FRANKFURT TEL.: 0800 468397665 FAX: 07262 61439-0 E-mail: service@intexcorp.de Website: www.intexcorp.de
ITALY	A & A MARKETING SERVICE OFFICE: VIA DEI MESTIERI 5, 20049 CONCOREZZO, MILANO - ITALY TEL.: 39-039-6056260 FAX: 39-039-6043603 E-mail: intex@aamarketingservice.com Website: www.intexitalia.com WAREHOUSE: C/O ALVI, VIALE DELLA REPUBBLICA 10 - 27100 PAVIA - ITALY
UK	TOY BROKERS LTD MARKETING HOUSE, BLACKSTONE ROAD HUNTINGDON, CAMBS. PE29 6EK UK TEL.: 01480 414361 FAX: 01480 414761 E-mail: sales@toybrokers.com Website: www.toybrokers.com
SWITZERLAND	GWM AGENCY GARTEN-U. WOHNMÖBEL RÄNFELSTRASSE 25 POSTFACH CH-8045 ZÜRICH/SWITZERLAND TEL.: + 41 - (0)901 - 455 456 FAX: 41 44 455 50 65 E-mail: gwm@gwm.ch Website: www.gwm.ch
SPAIN / PORTUGAL	KORIDO BVI LIMITED C/PLOMO 5-7, NAVE 19 POLÍGONO INDUSTRIAL AIMAYE SAN MARTÍN DE LA VEGA 28330 MADRID SPAIN TEL.: 34-91-7351045 FAX: 34-91-6911709 E-mail: helen@koridro.com E-mail: info@koridro.com
AUSTRALIA	KENTER OVERSEAS PTY LTD LEVEL 1, 225 BAY STREET, BRIGHTON, VICTORIA AUSTRALIA TEL.: 61-3-9596-2144 or 1800-224-094 FAX: 61-3-9596-2188 E-mail: enquiries@kenteroverseas.com.au
NEW ZEALAND	HAKA NEW ZEALAND LIMITED UNIT 5, SENTINEL PARK, 25 AIRBORNE ROAD, ALBANY PO BOX 302171, NORTH HARBOUR, AUCKLAND 1330 NEW ZEALAND TEL.: 649-4159213 FAX: 649-4159212 E-mail: geoff@hakanz.co.nz
MIDDLE EAST REGION	FIRST GROUP TRADING AL MOOSA GROUP BUILDING, 1ST FLOOR, OFFICE 102 & 103, UMM HURAIR ROAD, KARAMA, DUBAI, UAE TEL.: 00971-4-3373322 FAX: 00971-4-3375145 E-mail: info@firstgrouptrading.com Website: www.firstgrouptrading.com
SOUTH AFRICA	WOOD & HYDE 15-17 PACKER AVENUE, INDUSTRIA 2, CAPE TOWN, SOUTH AFRICA 7460 TEL.: 27-21-0800-264-692 FAX: 27-21-503-5600 E-mail: ygoldman@lasmb.co.za

PAESI	UBICAZIONE
CHILE / ARGENTINA / PERÚ / URUGUAY	COMEXA S.A SAN IGNACIO 8201, PARQUE INDUSTRIAL PORTEZUELO, QUILICURA, SANTIAGO, CHILE TEL.: 56-2-339 9000 FAX: 56-2-339 9022 E-mail: generalfax@ulibe.cl
SAUDI ARABIA	SAUDI ARABIAN MARKETING & AGENCIES CO. LTD. PRINCE AMIR MAJED STREET, AL-SAFA DISTRICT, JEDDAH, KINGDOM OF SAUDI ARABIA TEL.: 966-2-695 0096 FAX: 966-2-271 4064 E-mail: abdsayed@saamco.com.sa Website: www.saamco.com.sa
AUSTRIA	STEINBACH GMBH AUSTRIA ÄSTINGERSTRASSE 2 4301 SCHWERTBERG TEL.: 0800 468397665 FAX: 07262 61439-0 E-mail: service@intexcorp.at Website: www.intexcorp.at
CZECH REPUBLIC / EASTERN EUROPE	INTEX TRADING S.R.O. BRNESOVSKA 23, 180 00 PRAHA 10 CZECH REPUBLIC TEL.: 420-2-717 32247 FAX: 420-2-673 12552 E-mail: info@intexcorp.cz
BELGIUM	N.V. NICOTOY S.A. MOZIEKROENSESTEENWEG 383 C, 8511 AALBEKE TEL.: 0800 92889 FAX: 32-56-20 37 61 E-mail: intex@nicotoy.be
DENMARK	K.E. MATHIASEN A/S SINTRUPVEJ 12 DK-8220 BRABRAND DENMARK TEL.: +45 89 44 22 00 FAX: +45 86 24 02 39 E-mail: intex@keling.dk
SWEDEN	LEKSAMS AB BRANDSVIGSGATAN 6, S-262 73 ÄNGELHOLM, SWEDEN TEL.: +46 431 44 41 20 FAX: +46 431 190 35 E-mail: kundtjanst@leksams.se
NORWAY	NORSTAR AS PINDSLEVEJEN 1 N-3221 SANDEFJORD NORWAY TEL.: +47 33 48 74 00 FAX: +47 33 48 74 11 E-mail: intex@norstar.no
FINLAND	NORSTAR OY RUUKINTIE 29 FIN-02330 ESPOO FINLAND TEL.: +358 9 8190 530 FAX: +358 9 8190 5335 E-mail: info@norstar.fi
RUSSIA	LLC BAUER KIEVSKAYA STR., 10, 121165 MOSCOW, RUSSIA TEL.: 095-249-9400/8626/9002 FAX: 095-742-8192 E-mail: intex@rfm.ru Website: www.intex.ru
POLAND	KATHAY HASFER UL. LITYCKA 3, 60-455 POZNAN TEL.: +48 61 8458 381/380 FAX: +48 61 8474 487 E-mail: ina@kathay.com.pl
HUNGARY	RECONTRA LTD. H-1113 BUDAPEST, DARÓCZI ÚT 1-3, HUNGARY TEL.: +361 372 5200/113 FAX: +361 209 2634 E-mail: gizi@recontra.hu
BRAZIL	KONESUL MARKETING & SALES LTDA RUA INÁCIO BORBA, 835 - CEP. 04715-020, CHÁCARA SANTO ANTONIO - SÃO PAULO - SP - BRASIL TEL.: 55 (11) 5183 8866 FAX: 55 (11) 5183 8865 E-mail: konsulmex@uol.com.br

CONSERVARE QUESTE ISTRUZIONI